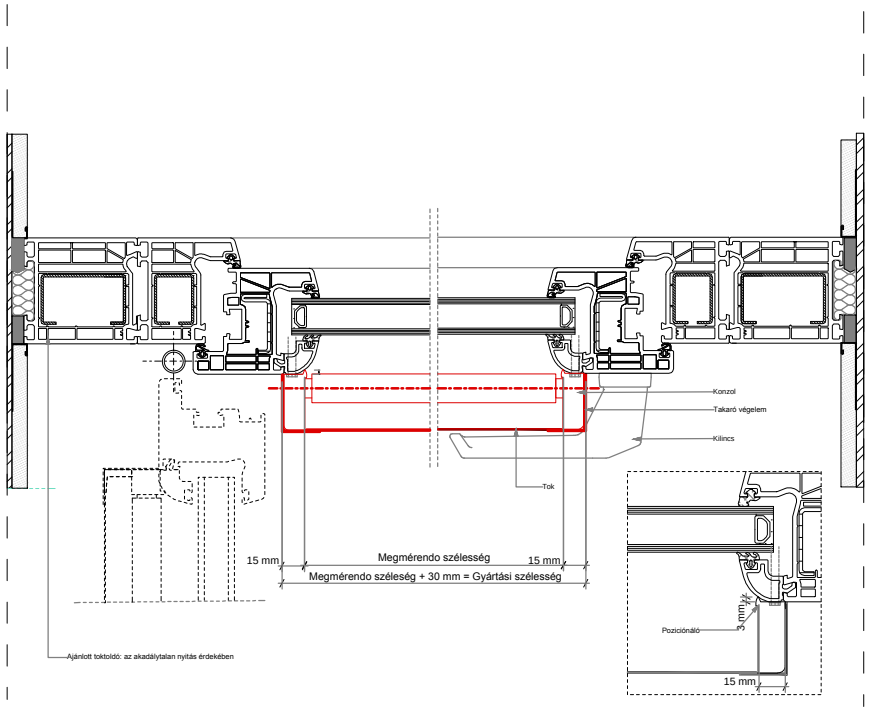

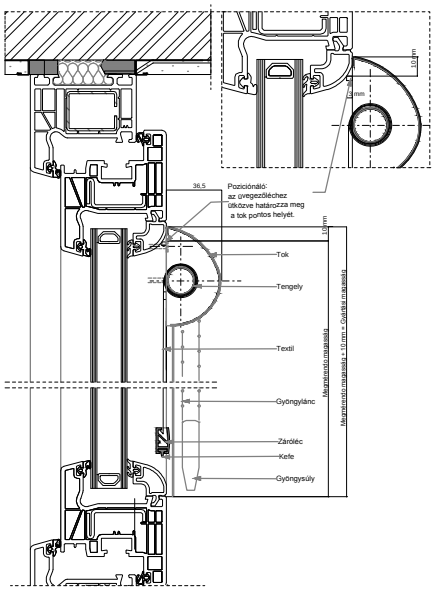

Metszet / Csomópont

Díszroló

Tervlap szám: 0

2120 Dunakeszi Pallag utca 47.
E-mail: info@archishade.hu

ArchiShade

1:5

2014. augusztus 1